HCT-45-2T-3 / ATEX / EXII2G EX E

Ventilatoare axiale cu carcasa lunga si certificare ATEX

Ventilatoare axiale cu carcasa lunga . cu certificare ATEX CEE ExII2G Ex e rezistent la explozie si CEE ExII2G Ex d rezistent la explozii sau pentru functionare in medii explozive DIP.

Ventilator:
- Carcasa lunga din otel cu banda de aluminiu in zona rotorului in conformitate cu Standardul EN-14986;
- Rotor din aluminiu turnat;
- Trapa de inspectie incorporata;
- Directia fluxului de aer de la motor la rotor.

Motor:
- Clasa F. cu rulmenti cu bile si certificare ATEX. Ex e ; Ex d. Ex tc. sau Ex tb;
- Trifazat 230/400V.-50Hz. (pana la 4kW) si 400/690V.-50Hz. (puteri peste 4kW);
- Temperatura de functionare: -20ºC.+ 40ºC.

Finisaj:
- Anticoroziv. cu vopsea ATEX. fara componente feroase. in rasina de poliester. polimerizat la 190ºC. dupa degresare alcalina fara fosfati.

La cerere:
- Motoare cu PTC incorporat;
- Bobinaje speciale pentru diferite tensiuni;
- Constructie ATEX pentru diferite categorii;
- Ventilatoare cu 2 viteze;
- Motoare monofazate rezistente la flacari Ex d.

CURBA CARACTERISTICA SI ACUSTICA LA 1,2KG/M³

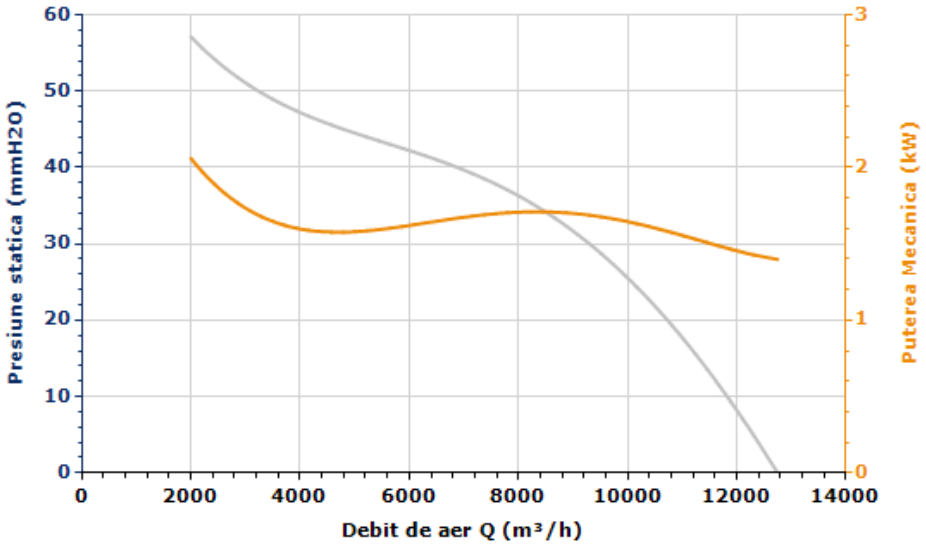

Punctul de Proiectare

Q (m³/h)	
Ps (mmH2O)	

Punctul de Funtionare (PF)

Q (m³/h)	
Ps (mmH2O)	
Pd (mmH2O)	
Pt (mmH2O)	
Rotor (rpm)	
Temp. Max. (ºC)	
Viteza de refulare a aerului (m/s)	
Puterea Mecanica (kW)	

Acustica: Aspiratie, 3 (m), 1 plan reflectorizant

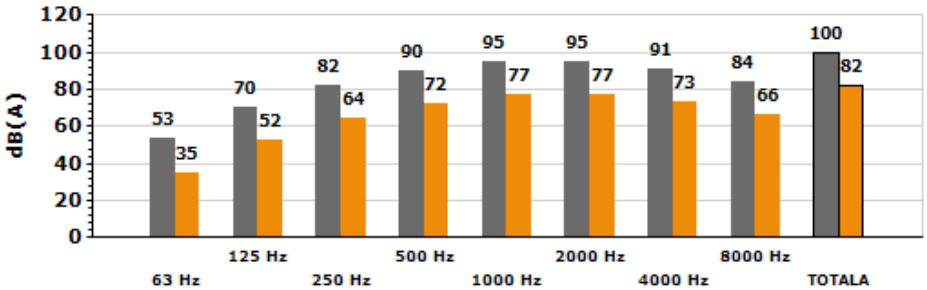

Banda	Lw dB(A)	Lp dB(A)
63 Hz	53	35
125 Hz	70	52
250 Hz	82	64
500 Hz	90	72
1000 Hz	95	77
2000 Hz	95	77
4000 Hz	91	73
8000 Hz	84	66
TOTALA	100	82

CARACTERISTICI TEHNICE

Debit de aer maxim (m³/h)	12744
Viteza (rpm)	2860
Greutate aprox. (kg)	33

ERP

Observatii	ErP: Excludeti ATEX

DATELE MOTORULUI

Puterea Instalata (kW)	2,20
Hz/faze	50/3
Motor (rpm)	2860
Poli	2P
Curent maxim (A) 380-415 V Y	5
Curent maxim (A) 220-240 V D	8,66
Protectia motorului	IP55
Marimea ramei motorului	90L

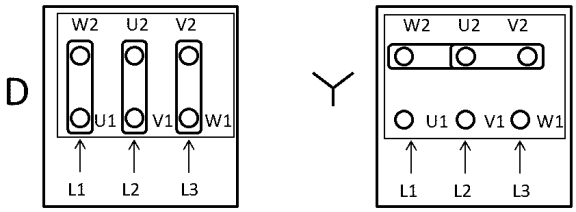

Datele se pot schimba, va rugam sa verificati placuta motorului

ACCESORII DISPONIBILE

AET

INT

BAC-450

PS-45/50

VSD3/A-RFT - VSD1/A-RFM

RT-45

P

PL

BTUB-450

Trebuie verificat daca accesoriul este potrivit pentru modelul de ventilator

DIMENSIUNI

A	B	D	E [1]	E1	J	N
540	500	460	400	-	12	8x45º

[1] Masuratorile corespund cu motorul Ex e
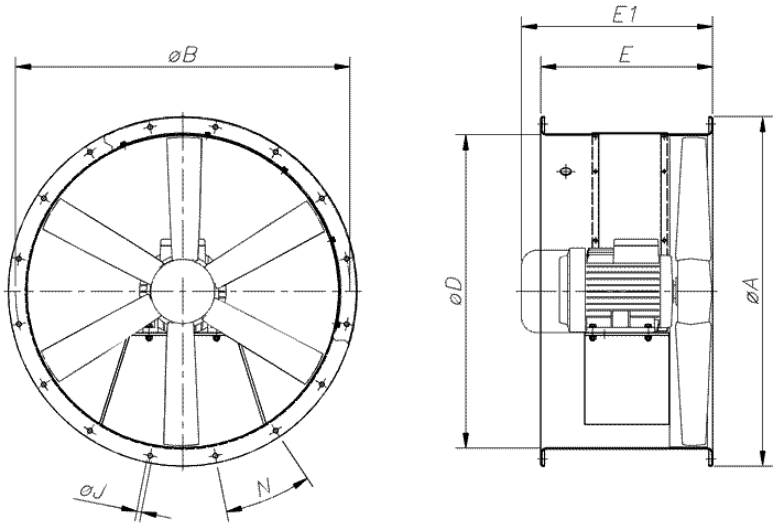
Dimensiunile fara unitati definite explicit sunt exprimate in milimetri (mm). Dimensiunile în funcție de motor sunt aproximative